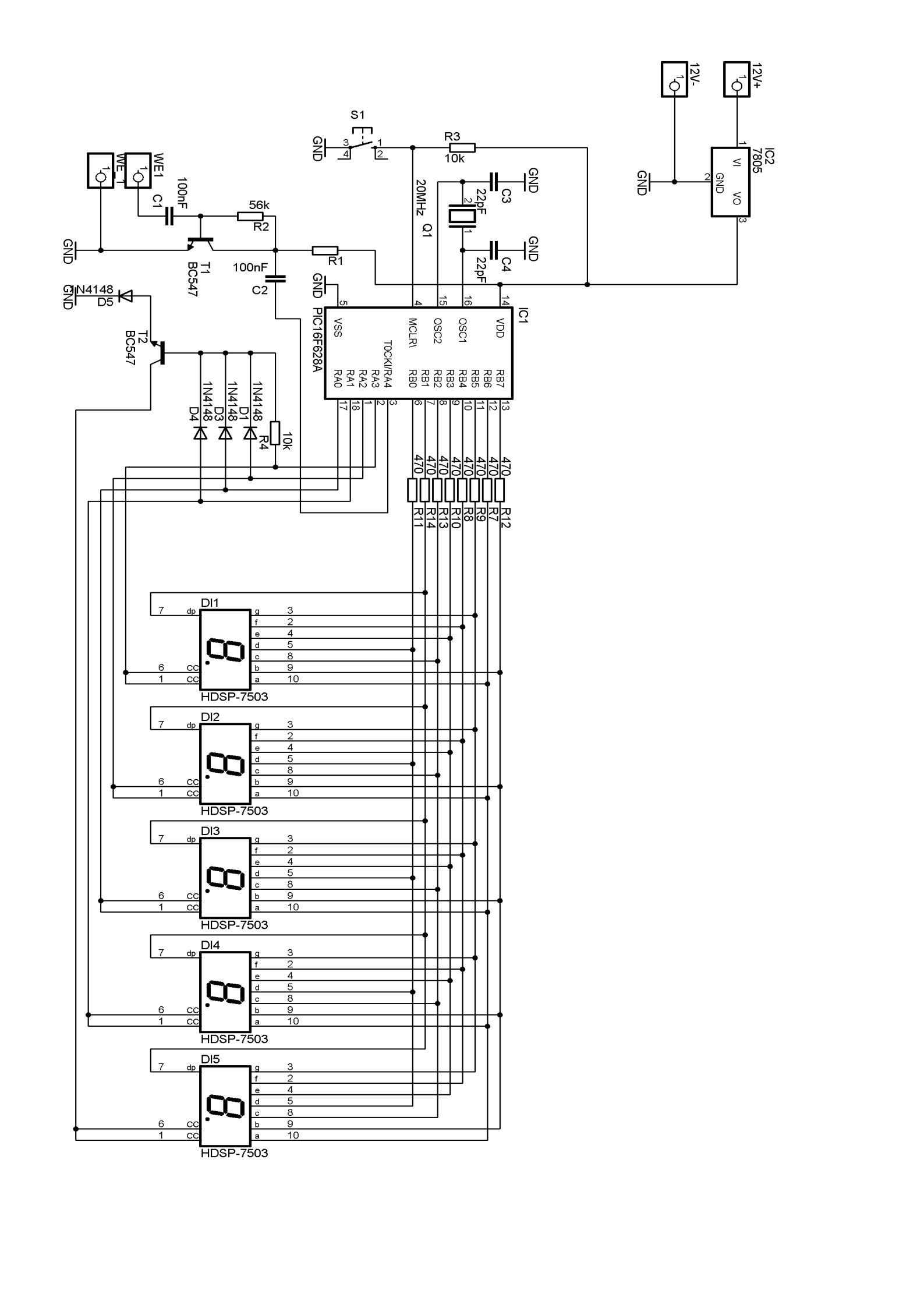
12V+
12V-
IC2
7805
VI
VO
GND
S1
R3
10k
C3
22pF
C4
22pF
20MHz
Q1
WE1
C1
100nF
56k
R2
T1
BC547
R1
100nF
C2
1N4148
D5
T2
BC547
IC1
PIC16F628A
VSS
VDD
MCLR\
OSC1
OSC2
T0CKI/RA4
RA0
RA1
RA2
RA3
RB0
RB1
RB2
RB3
RB4
RB5
RB6
RB7
1N4148
D4
D3
D1
R4
10k
470
R11
R14
R13
R10
R8
R9
R7
R12
DI1
DI2
DI3
DI4
DI5
HDSP-7503
dp
g
f
e
d
c
b
a
CC

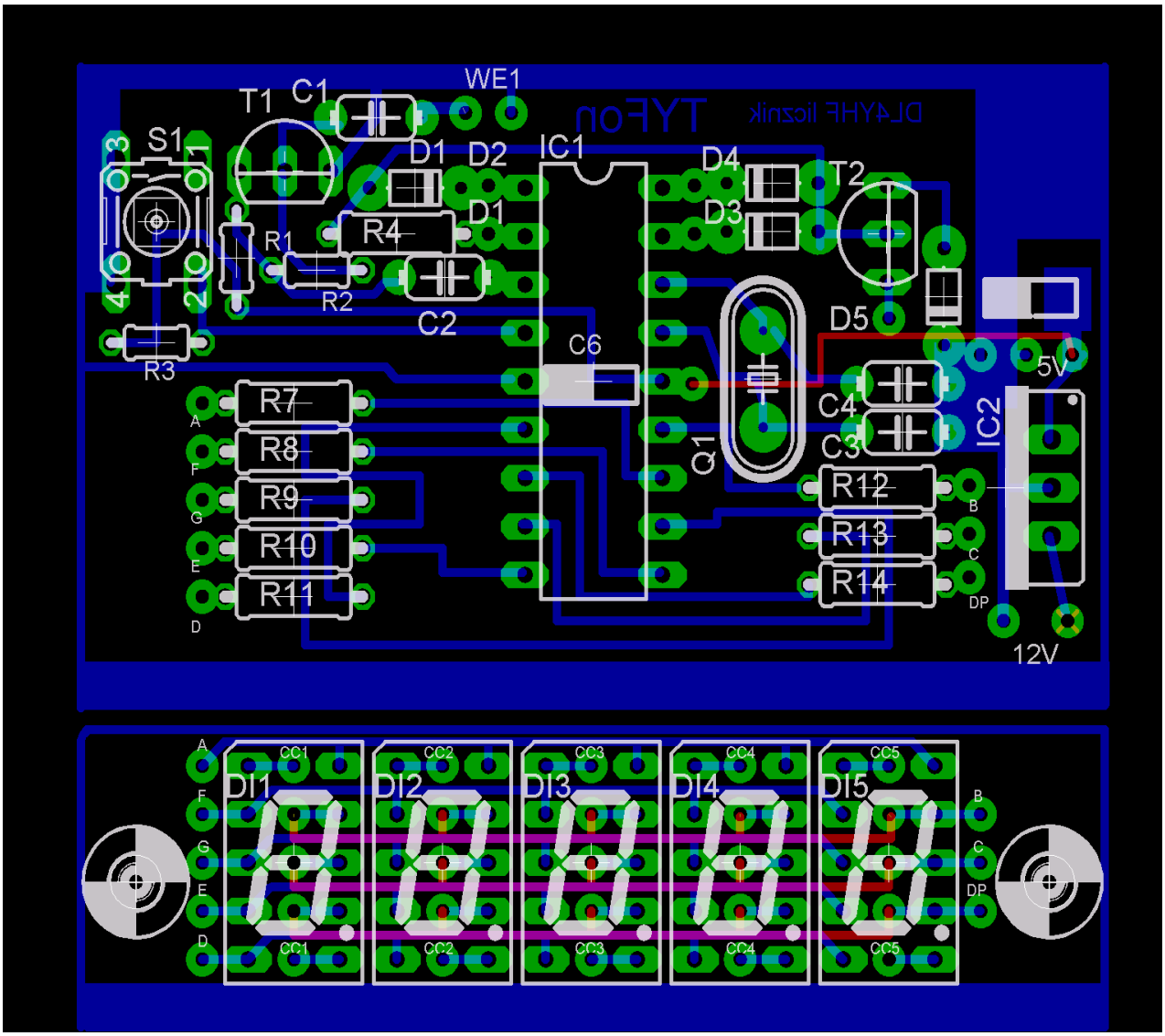
WE1
T1
C1
S1
D1
D2
IC1
D4
T2
D3
R1
R4
R2
C2
C6
D5
5V
R3
R7
R8
R9
R10
R11
C4
C3
IC2
Q1
R12
R13
R14
12V
A
F
G
E
D
B
C
DP
CC1
CC2
CC3
CC4
CC5
DI1
DI2
DI3
DI4
DI5

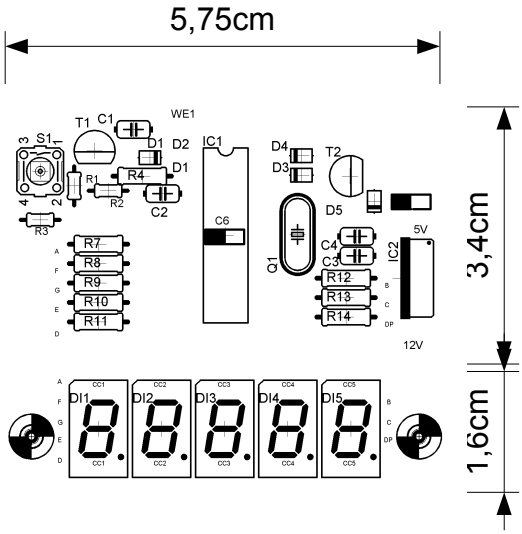
5,75cm
3,4cm
1,6cm
WE1
S1
T1
C1
D1
D2
IC1
D4
D3
T2
R1
R4
R2
C2
C6
D5
Q1
C4
C3
5V
IC2
R3
R7
R8
R9
R10
R11
R12
R13
R14
12V
DI1
DI2
DI3
DI4
DI5

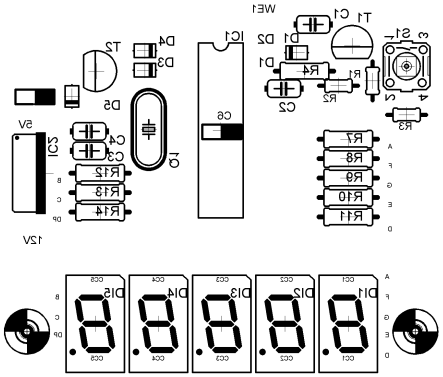

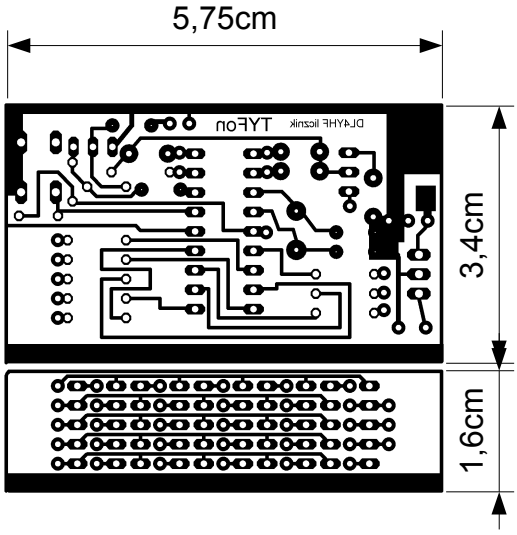
5,75cm
3,4cm
1,6cm
DL4YHF licznik
TYFon

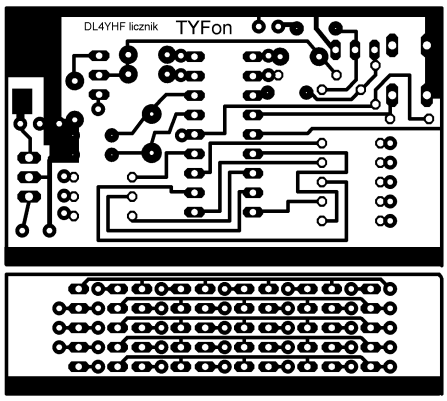
DL4YHF licznik
TYFon